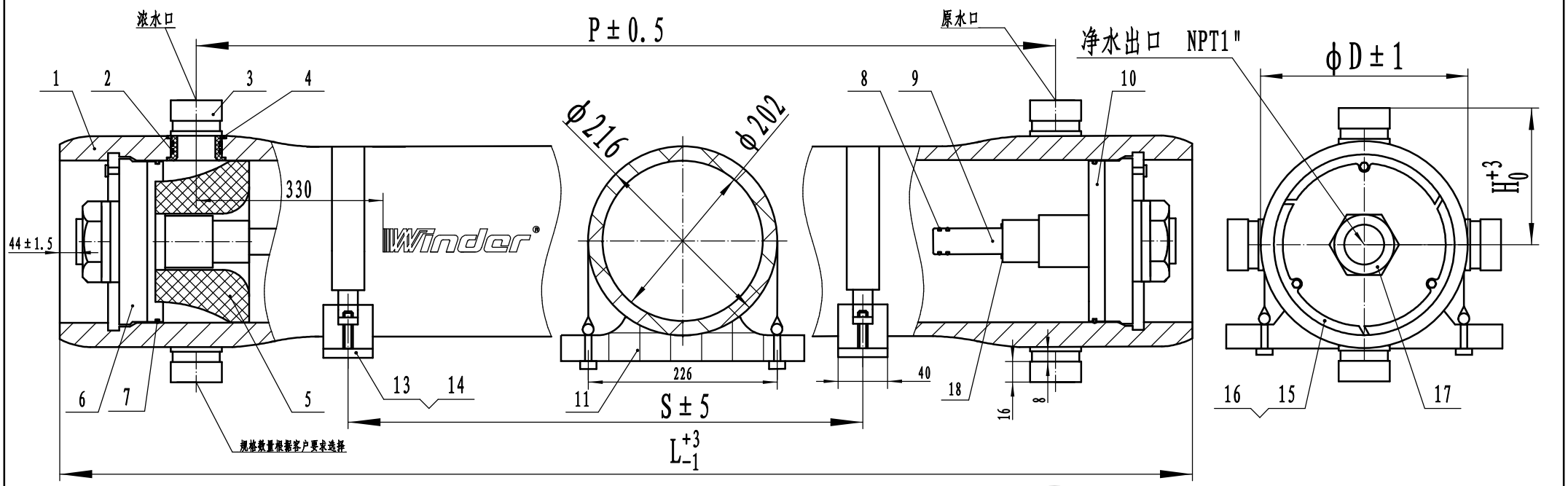

长度编码 Length	S (mm)	L (mm)	P (mm)	重量 WEIGHT (kg)
1	698 (27.5)	1478 (58.2)	1147 (45.2)	45 (99)
2	1714 (67.5)	2494 (98.2)	2163 (85.2)	58 (127.6)
3	2730 (107.5)	3510 (138.2)	3179 (125.2)	71 (156.2)
4	3746 (147.5)	4526 (178.2)	4195 (165.2)	84 (184.8)
5	4762 (187.5)	5542 (218.2)	5211 (205.2)	97 (213.4)
6	5778 (227.5)	6558 (258.2)	6227 (245.2)	110 (242)
7	6794 (267.5)	7574 (298.2)	7243 (285.2)	123 (270.6)

	名称	数量	材料
18	垫片 shim block	3	工程塑料Engineering Plastic
17	紧固螺母 FASTENING NUT	2	工程塑料Engineering Plastic
15/16	挡块+挡块螺丝 LINK STOPPER+BAFFLE FIXING BOLTS	6	SUS304
13/14	钢带STRAP+螺丝SCREWHEAD（螺栓尺寸：M8*90）	2-3	A-666,304+A216
12	鞍座SADDLE(3芯以上均为3个)	2-3	TPU(S60D)
10	密封板 SEALBOARD	2	ABS
09	适配器ADAPTOR	2	ABS
08	适配器大/小O型圈ADAPTOR LARGE/SMALL O GLUE	4+4	EPDM 512+硅胶
07	密封板O型胶圈SEALING PLATE O-RING	2	EPDM 512
06	承载板BEARING PLATE	2	SB-209,6061-T651
05	止推环THRUST CONE	1	工程塑料Engineering Plastic
04	侧口两圈 SIDE DORT	2	SUS304
03	侧口SIDE PORT（1.5″ 2″ 2.5″ 客户选择）	2	316L不锈钢 AISI316
02	侧口密封圈SIDE PORT SEAL RING	4	EPDM 512
01	壳体SHELL	1	FIBER GLASS +EPOXY

原浓水口规格	D	H
1.5"(DN40)	252	153
2"(DN50)	252	153
2.5"(DN65)	268	160

1、设计压力4.1MPa(600PSI)
Design Pressure 4.1MPa(600PSI)
2、设计温度66℃（150° F）
Design Temperature 66℃（150° F）
3、最低允许温度-10℃（14° F）
Min Temperature -10℃（14° F）
4、工作介质为PH3-10的水
Media:Water PH3-10
5、净水口压力为0.88MPa（125PSI）
0.88MPa（125PSI）
6、项目3数量由客户选择决定；项目5仅在浓水端
The number of items 3 is determined by the customer's choice; Item 5. At the end of concentrated water only
7、图纸仅供参考，具体以实物为准
Drawings are for reference only, in kind
8、请按照说明书正确使用
Please operate it according to operation manual

SIGNATURE	NAME	DATE
设计	户景伟	2022.12.27
审核		
审批		

THIS DRAWING CAN NOT BE USED WITHOUT PRIOR WRITTEN APPROVAL OF OUR COMPANY

Winder® 河北成达水处理科技有限公司
Hebei Chengda Water Technology Co.,Ltd

型号 TYPE	单位UNIT:
W80S600	MM

仅供参考，零部件以图纸为准，变更不另行通知